www.bitop.it

Air Spring System

BITOP®

SOSPENSIONI PNEUMATICHE INTEGRATIVE

B100 Kit Stabilizzatori per IVECO Daily 60/65c15

Per un veicolo di così grande portata abbiamo realizzato un dispositivo specificamente strutturato e e dimensionato per essere un valido complemento alla sospensione originale.
Infatti le esclusive molle ad aria monobalza maggiorate in dotazione sono specificamente concepite per avere la massima portata e contenere il maggior volume d'aria possibili nel ristretto spazio disponibile.
Questo permette di godere, anche su questo grosso Daily, di tutti i benefici normalmente apportati dalle sospensioni BITOP in termini di stabilità e sicurezza di guida.
Il dimensionamento della traversa di collegamento e dei larghi piastroni di fissaggio a telaio mettono al sicuro la struttura contro eventuali danni cagionabili da sollecitazioni straordinarie.
Il tutto progettato in classico "stile BITOP": nessun foro, nessuna saldatura, montaggio semplice e veloce.
Il complessivo è corredato da chiare istruzioni, l'occorrente per il montaggio e uno speciale gruppo manometri con valvole integrate per il controllo delle pressioni e il gonfiaggio.

IL COMPLESSIVO "B100" foto grande

IL KIT MANOMETRI "B18" foto piccola

TIPO MOLLA AD ARIA:	R84 MONOBALZA MAGGIORATA
ALTEZZA MIN. MOLLA:	45 mm
ALTEZZA MAX. MOLLA:	170 mm
ESCURSIONE TOTALE:	125 mm
TAMPONI DI FINE-CORSA ASSALE:	ORIGINALI DEL VEICOLO
PRESSIONE D'ESERCIZIO:	DA 0,5 A 7 bar
PRESSIONE D'ESPLOSIONE:	OLTRE 30 bar
TEMPERATURA D'IMPIEGO:	DA -35 A +70° C.
TUBAZIONI DI COLLEGAMENTO:	RILSAN PA12 PHL 4x1mm DIN 74324
VALVOLE DI ALIMENTAZIONE:	STD. 7,7x0,794 TIPO PNEUMATICI
MANOMETRI DI CONTROLLO:	INTEGRATI ABS D.40 0/12 bar
PESO TOTALE DEL COMPLESSIVO:	KG. 20

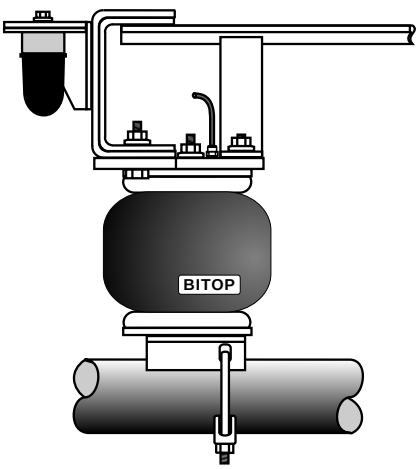

SCHEMA DI MONTAGGIO DEL B100

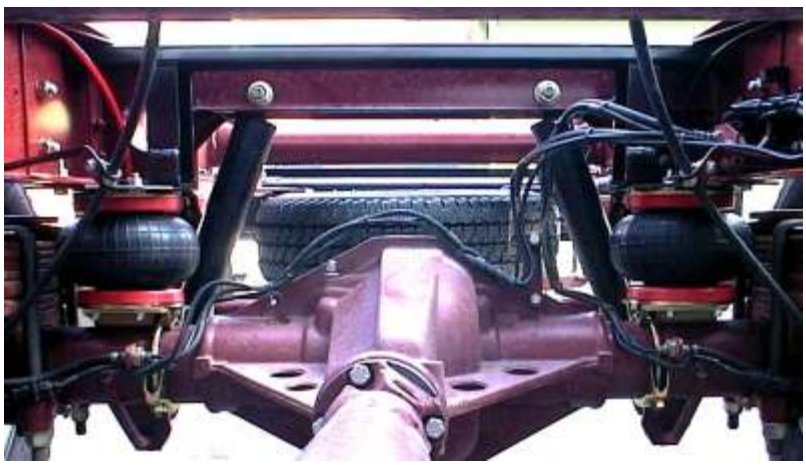

IL COMPLESSIVO MONTATO

www.bitop.it

Air Spring System

BITOP®

SOSPENSIONI PNEUMATICHE INTEGRATIVE

B101 Kit Stabilizzatori
per IVECO Daily gemellato

IL COMPLESSIVO "B101" foto grande

IL KIT MANOMETRI "B18" foto piccola

Il "B101" è un complessivo nato per sopportare grandi carichi e per incrementare la stabilità del veicolo equipaggiato.
Per effetto delle specifiche molle ad aria monobalza modificate, il sistema BITOP conferisce un comfort sorprendente, grazie al grande volume d'aria che riesce a contenere.
Gli equipaggi, collaudati contro le perdite d'aria, sono dotati di alimentazione indipendente in modo da permettere la correzione d'assetto anche in presenza di carichi non uniformemente distribuiti.
Il sistema di ancoraggio a telaio è sovradimensionato e dotato di una robusta traversa d'appoggio studiata per impedire sollecitazioni anomale alla struttura sospesa (torsione deformante del telaio).
Grossi collari assicurano il serraggio all'assale, mentre i tamponi fine-corsa interni prevengono i danni cagionabili da eccezionali schiacciamenti degli elementi in gomma.
Nessuna modifica all'integrità strutturale del veicolo è necessaria e non occorrono particolari attrezzature per effettuare il montaggio.
Il kit è corredato da: chiare istruzioni, l'occorrente per il montaggio, e valvole di gonfiaggio integrate con speciali manometri per il controllo delle pressioni.

TIPO MOLLA AD ARIA:	R72 MONOBALZA PROLUNGATA
ALTEZZA MIN. MOLLA:	50 mm
ALTEZZA MAX. MOLLA:	180 mm
ESCURSIONE TOTALE:	130 mm
TAMPONI DI FINE-CORSA ASSALE:	INTEGRATI A 4 ELEMENTI
PRESSIONE D'ESERCIZIO:	DA 0,5 A 7 bar
PRESSIONE D'ESPLOSIONE:	OLTRE 30 bar
TEMPERATURA D'IMPIEGO:	DA – 35° A + 70° C.
TUBAZIONI DI COLLEGAMENTO:	RILSAN PA12 PHL 4x1mm DIN 74324
VALVOLE DI ALIMENTAZIONE:	STD. 7,7x0,794 TIPO PNEUMATICI
MANOMETRI DI CONTROLLO:	INTEGRATI ABS D.40 0/12 bar
PESO TOTALE DEL COMPLESSIVO:	KG 18

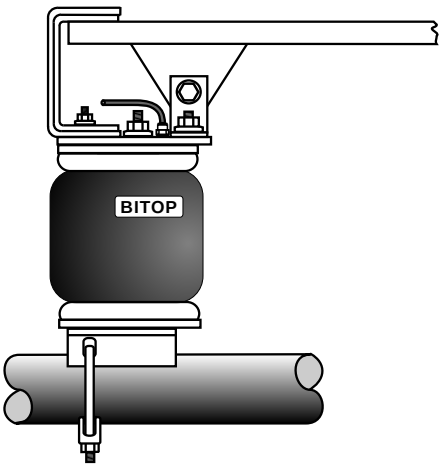

SCHEMA DI MONTAGGIO

IL COMPLESSIVO MONTATO

www.bitop.it

Air Spring System

BITOP®

SOSPENSIONI PNEUMATICHE INTEGRATIVE

B108 Kit Stabilizzatori
per FORD Transit 2000 gemellato

Il "B108" è un complessivo nato per svolgere la sua azione, di portata e stabilizzazione, impegnando il minimo spazio disponibile ed è equipaggiato con sistemi di fissaggio modulari adatti a tutti i tipi di telai Ford di questa generazione,
Questi sistemi, oltre ad un considerevole risparmio di tempo nel montaggio, permettono di sfruttare in pieno il grande volume d'aria contenuto nelle molle ad aria, conferendo al veicolo equipaggiato un comfort sorprendente.
Gli equipaggi, collaudati contro le perdite d'aria, sono dotati di alimentazione indipendente in modo tale da permettere la correzione d'assetto anche in presenza di carichi non uniformemente distribuiti.
Il kit è dotato di una robusta traversa di collegamento studiata per impedire sollecitazioni anomale alla struttura sospesa (torsione deformante del telaio).
Grossi collari assicurano un serraggio tenace all'assale, mentre i tamponi fine-corsa interni prevengono i danni cagionabili da eccezionali schiacciamenti degli elementi in gomma.
Il complessivo è corredato da: chiare istruzioni, l'occorrente per il montaggio, le valvole di gonfiaggio e speciali manometri per il controllo delle pressioni.

IL COMPLESSIVO "B108" **foto grande**

IL KIT MANOMETRI "B18" **foto piccola**

TIPO MOLLA AD ARIA:	R72 MONOBALZA PROLUNGATA
ALTEZZA MIN. MOLLA:	50 mm
ALTEZZA MAX. MOLLA:	180 mm
ESCURSIONE TOTALE:	130 mm
TAMPONI DI FINE-CORSA ASSALE:	INTEGRATI A 4 ELEMENTI
PRESSIONE D'ESERCIZIO:	DA 0,5 A 7 bar
PRESSIONE D'ESPLOSIONE:	OLTRE 30 bar
TEMPERATURA D'IMPIEGO:	DA – 35° A + 70° C.
TUBAZIONI DI COLLEGAMENTO:	RILSAN PA12 PHL 4x1mm DIN 74324
VALVOLE DI ALIMENTAZIONE:	STD. 7,7x0,794 TIPO PNEUMATICI
MANOMETRI DI CONTROLLO:	INTEGRATI ABS D.40 0/12 bar
PESO TOTALE DEL COMPLESSIVO:	KG 16

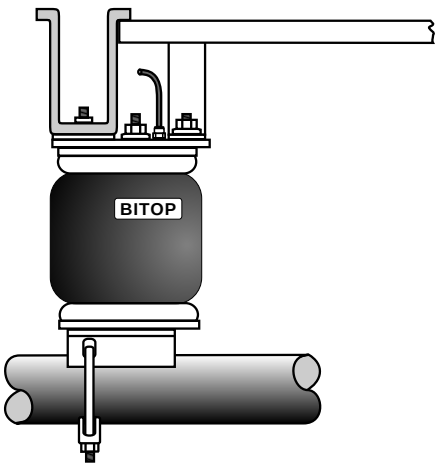

SCHEMA DI MONTAGGIO DEL B108

IL COMPLESSIVO MONTATO

www.bitop.it

Air Spring System

BITOP®

SOSPENSIONI PNEUMATICHE INTEGRATIVE

B110 Kit Stabilizzatori

per FORD Transit 2000 ruota singola

Il "B110" rappresenta l'applicazione ideale per questo veicolo, infatti le sospensioni ad aria vengono applicate al centro dei longheroni del telaio permettendo così il contenimento dei pesi e la perfetta distribuzione del carico alla struttura sospesa.
Il complessivo è dotato di molle ad aria monobalza specificamente costruite per mantenere grande il volume interno con un ingombro minimo.
Dovendo rimuovere, per il montaggio, i tamponi di fine-corsa assale originali, sono stati riprodotti elementi funzionalmente analoghi all'interno dei soffietti in modo da garantire la sicurezza in caso di avaria.
l'ancoraggio inferiore avviene per mezzo di collari appositamente sagomati e disponibili nel kit sia per assali a sezione quadra che a sezione tonda.
Gli equipaggi, collaudati contro le perdite d'aria, sono dotati di alimentazione indipendente in modo tale da poter stabilizzare anche eventuali carichi sbilanciati.
Il kit è corredato da chiare istruzioni, l'occorrente per il montaggio e uno speciale gruppo manometri con valvole integrate per il controllo delle pressioni ed il gonfiaggio.

IL COMPLESSIVO "B110" foto grande

IL KIT MANOMETRI "B18" foto piccola

TIPO MOLLA AD ARIA:	R72 MONOBALZA PROLUNGATA
ALTEZZA MIN. MOLLA:	50 mm
ALTEZZA MAX. MOLLA:	180 mm
ESCURSIONE TOTALE:	130 mm
TAMPONI DI FINE-CORSA ASSALE:	INTEGRATI A 4 ELEMENTI
PRESSIONE D'ESERCIZIO:	DA 0,5 A 7 bar
PRESSIONE D'ESPLOSIONE:	OLTRE 30 bar
TEMPERATURA D'IMPIEGO:	DA – 35° A + 70° C.
TUBAZIONI DI COLLEGAMENTO:	RILSAN PA12 PHL 4x1mm DIN 74324
VALVOLE DI ALIMENTAZIONE:	STD. 7,7x0,794 TIPO PNEUMATICI
MANOMETRI DI CONTROLLO:	INTEGRATI ABS D.40 0/12 bar
PESO TOTALE DEL COMPLESSIVO:	KG 10

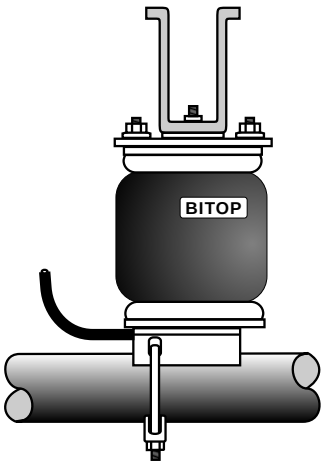

SCHEMA DI MONTAGGIO DEL B110

IL COMPLESSIVO MONTATO

Air Spring System

BITOP®

www.bitop.it

SOSPENSIONI PNEUMATICHE INTEGRATIVE

B112 Kit Stabilizzatori

Ford Transit 2014 ruota gemellata

IL COMPLESSIVO "B112" CON IL KIT MANOMETRI "B18" FORNITO DI SERIE

Per questo veicolo abbiamo sviluppato un complessivo BITOP adatto per sopportare grandi carichi e per conferire, al tempo stesso, una buona stabilità.
Le molle ad aria BITOP applicate sono del tipo a monobalza prolungata con basso ingombro e grande volume d'aria interno per ottenere la massima "morbidità" di comportamento possibile.
I soffietti sono alimentati in modo indipendente così da permettere la correzione d'assetto anche con carichi sbilanciati.
Il sistema di ancoraggio è rinforzato da una robusta traversa che impedisce sollecitazioni torsionali anomale sul telaio.
Il fissaggio inferiore all'assale è garantito da staffoni che utilizzano i supporti della barra stabilizzatrice posteriore del veicolo.
I tamponi di sicurezza posti internamente alle molle ad aria assicurano un'efficace protezione anche in caso di schiacciamento totale della sospensione.
Il tutto progettato in classico "stile BITOP": nessun foro, nessuna saldatura, montaggio semplice e veloce grazie anche alle chiare istruzioni con le immagini delle fasi d'installazione.
L'elegante plancetta manometri, fornita di serie, comprende le valvole per l'immissione dell'aria compressa da fonte esterna.
Tutti questi elementi permettono di sfruttare in pieno il sistema BITOP in completa sicurezza e con il massimo comfort di guida.

IL KIT MANOMETRI "F25" FORNITO IN ALTERNATIVA

TIPO MOLLA AD ARIA:	R72 MONOBALZA PROLUNGATA
ALTEZZA MIN. MOLLA:	50 mm
ALTEZZA MAX. MOLLA:	180 mm
ESCURSIONE TOTALE:	130 mm
TAMPONI DI FINE-CORSA ASSALE:	INTERNI A 4 ELEMENTI
PRESSIONE D'ESERCIZIO:	DA 0,5 A 7 bar
PRESSIONE D'ESPLOSIONE:	OLTRE 30 bar
TEMPERATURA D'IMPIEGO:	DA -35 A +70° C.
TUBAZIONI DI COLLEGAMENTO:	RILSAN PA12 PHL 4x0,65mm
VALVOLE DI ALIMENTAZIONE:	STD. 7,7x0,794 TIPO PNEUM.
MANOMETRI DI CONTROLLO:	FOSFOR. ABS D.40 0/12 bar
PESO TOTALE DEL COMPLESSIVO:	KG. 13

IL COMPLESSIVO MONTATO

Air Spring System

BITOP®

www.bitop.it

SOSPENSIONI PNEUMATICHE INTEGRATIVE

B114 Kit Stabilizzatori

Ford Transit 2014 ruota singola

Uno dei complessivi BITOP più semplici e rapidi da installare grazie alla buona predisposizione del veicolo.
Il posizionamento delle molle ad aria, infatti, è ottimale perché vengono fissate al centro dei longheroni del telaio, in posizione molto allargata e vicine alle ruote.
Questo permette di godere al massimo dei benefici apportati dalle sospensioni BITOP in termini di stabilità e sicurezza di guida.
Inoltre, per rendere ancora più agevole il montaggio, le istruzioni sono dotate di immagini che ne riproducono in sequenza le varie fasi.
Le speciali tubazioni in Rilsan di diametro particolarmente ridotto garantiscono durata e facilità di inserimento anche attraverso piccolissimi passaggi.
I soffietti sono alimentati in modo indipendente così da permettere la correzione d'assetto anche con carichi sbilanciati.
Per salvaguardare le strutture, in luogo dei tamponi di fine-corsa originali sono stati riprodotti elementi funzionalmente analoghi all'interno dei soffietti in modo da garantire la sicurezza in caso di qualsiasi avaria.
L'elegante plancetta manometri F15, fornita a richiesta, è dotata di strumenti con indicatori fosforescenti, si integra perfettamente nel cruscotto del veicolo e comprende le valvole per l'immissione dell'aria compressa.

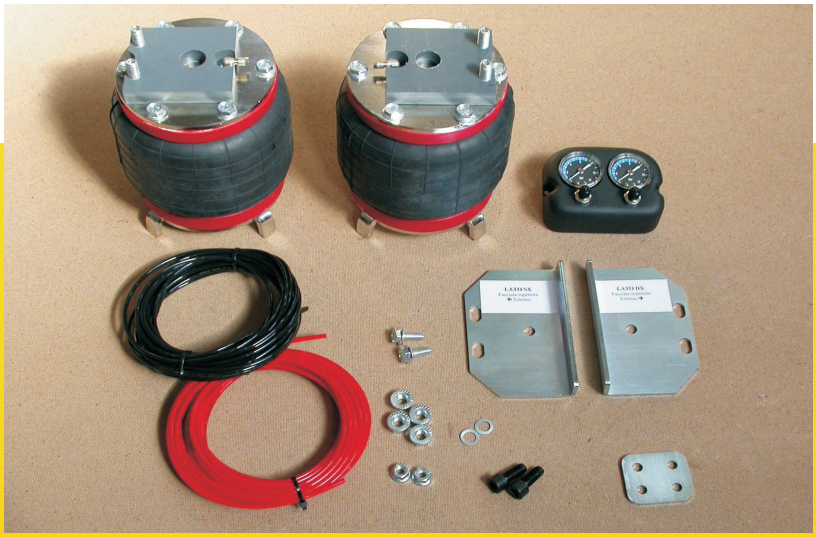

IL COMPLESSIVO "B114" CON IL KIT MANOMETRI "B18" FORNITO DI SERIE

IL KIT MANOMETRI "F25" FORNITO IN ALTERNATIVA

TIPO MOLLA AD ARIA:	R72 MONOBALZA PROLUNGATA
ALTEZZA MIN. MOLLA:	50 mm
ALTEZZA MAX. MOLLA:	180 mm
ESCURSIONE TOTALE:	130 mm
TAMPONI DI FINE-CORSA ASSALE:	INTERNI A 4 ELEMENTI
PRESSIONE D'ESERCIZIO:	DA 0,5 A 7 bar
PRESSIONE D'ESPLOSIONE:	OLTRE 30 bar
TEMPERATURA D'IMPIEGO:	DA -35 A +70° C.
TUBAZIONI DI COLLEGAMENTO:	RILSAN PA12 PHL 4x0,65mm
VALVOLE DI ALIMENTAZIONE:	STD. 7,7x0,794 TIPO PNEUM.
MANOMETRI DI CONTROLLO:	FOSFOR. ABS D.40 0/12 bar
PESO TOTALE DEL COMPLESSIVO:	KG. 9

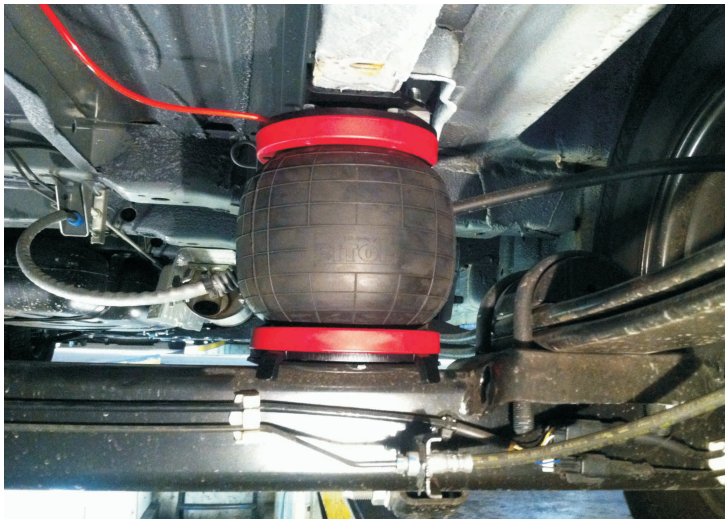

IL COMPLESSIVO MONTATO

www.bitop.it

Air Spring System

BITOP®

SOSPENSIONI PNEUMATICHE INTEGRATIVE

B122 Kit Stabilizzatori

per MERCEDES Sprinter ruota singola

Lo spazio disponibile rende possibile l'ottimale posizionamento dei due soffietti a centro telaio, senza la necessità quindi di applicare la traversa supplementare per distribuire correttamente la spinta verso l'alto.
Tuttavia il dimensionamento del telaio e dell'assale di questo veicolo non lo rendono particolarmente adatto all'applicazione di sospensioni integrative, pertanto, nonostante il sovradimensionamento delle piastre di fissaggio BITOP, è necessario un' utilizzo assennato e il rispetto scrupoloso dei parametri indicati nelle istruzioni a corredo per non cagionare danni alla struttura.
Tutto questo però non impedisce di godere, anche su questo mezzo, di tutti i benefici normalmente apportati dalle sospensioni BITOP in termini di stabilità, comfort e sicurezza di guida.
I tamponi di fine-corsa assale originali, sono stati riprodotti all'interno dei soffietti in modo da garantire la sicurezza in caso di avaria.
Il kit è corredato da chiare istruzioni illustrate, l'occorrente per il montaggio e uno speciale gruppo manometri con valvole integrate per il controllo delle pressioni ed il gonfiaggio.

IL COMPLESSIVO "B122" foto grande

IL KIT MANOMETRI "B18" foto piccola

TIPO MOLLA AD ARIA:	R72 MONOBALZA PROLUNGATA
ALTEZZA MIN. MOLLA:	50 mm
ALTEZZA MAX. MOLLA:	180 mm
ESCURSIONE TOTALE:	130 mm
TAMPONI DI FINE-CORSA ASSALE:	INTEGRATI A 4 ELEMENTI
PRESSIONE D'ESERCIZIO:	DA 0,5 A 7 bar
PRESSIONE D'ESPLOSIONE:	OLTRE 30 bar
TEMPERATURA D'IMPIEGO:	DA – 35° A + 70° C.
TUBAZIONI DI COLLEGAMENTO:	RILSAN PA12 PHL 4x1mm DIN 74324
VALVOLE DI ALIMENTAZIONE:	STD. 7,7x0,794 TIPO PNEUMATICI
MANOMETRI DI CONTROLLO:	INTEGRATI ABS D.40 0/12 bar
PESO TOTALE DEL COMPLESSIVO:	KG 10

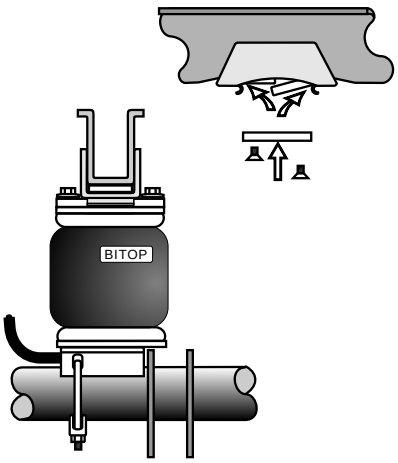

SCHEMA DI MONTAGGIO

IL COMPLESSIVO MONTATO

www.bitop.it

Air Spring System

BITOP®

SOSPENSIONI PNEUMATICHE INTEGRATIVE

B126 Kit Stabilizzatori

per MERCEDES Sprinter ruota gemellata 2006

Il complessivo BITOP "B126" dimensionato per sopportare forti spinte e per intervenire efficacemente solo in condizioni di "pieno carico", per avere comfort ma anche stabilità e portata quando servono.
Infatti il dispositivo è dotato di speciali molle ad aria monobalza costruite per coadiuvare l'azione delle sospensioni originali senza irrigidire il veicolo "scarico", con grande volume interno e minimo ingombro.
I tamponi di fine-corsa montati internamente ai soffietti assicurano la protezione, del sistema e del veicolo, contro eccezionali schiacciamenti.
Il sistema di ancoraggio superiore è dotato di una robusta traversa di collegamento studiata per ripartire le spinte ed impedire anomale sollecitazioni torsionali sul telaio.
Ottimale è anche il fissaggio inferire che sfrutta i robusti supporti della barra stabilizzatrice.
Nessuna modifica all'integrità strutturale del veicolo è necessaria e non occorrono particolari attrezzature per effettuare il montaggio.
Il kit è corredato da: chiare istruzioni, l'occorrente per il montaggio, e valvole di gonfiaggio integrate con speciali manometri per il controllo delle pressioni.

IL COMPLESSIVO "B126" foto grande

IL KIT MANOMETRI "B18" foto piccola

TIPO MOLLA AD ARIA:	R72 MONOBALZA PROLUNGATA
ALTEZZA MIN. MOLLA:	70 mm
ALTEZZA MAX. MOLLA:	225 mm
ESCURSIONE TOTALE:	155 mm
TAMPONI DI FINE-CORSA ASSALE:	INTEGRATI A 4 ELEMENTI
PRESSIONE D'ESERCIZIO:	DA 0,5 A 7 bar
PRESSIONE D'ESPLOSIONE:	OLTRE 30 bar
TEMPERATURA D'IMPIEGO:	DA – 35° A + 70° C.
TUBAZIONI DI COLLEGAMENTO:	RILSAN PA12 PHL 4x1mm DIN 74324
VALVOLE DI ALIMENTAZIONE:	STD. 7,7x0,794 TIPO PNEUMATICI
MANOMETRI DI CONTROLLO:	INTEGRATI ABS D.40 0/12 bar
PESO TOTALE DEL COMPLESSIVO:	KG 16,6

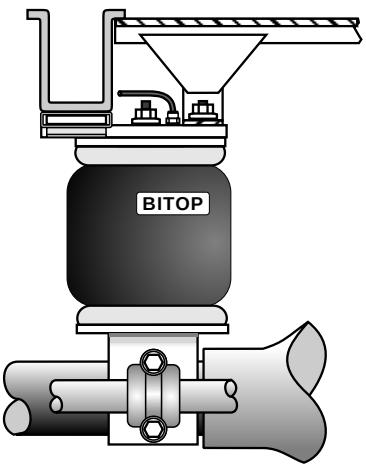

SCHEMA DI MONTAGGIO

IL COMPLESSIVO MONTATO

www.bitop.it

Air Spring System

BITOP®

SOSPENSIONI PNEUMATICHE INTEGRATIVE

B130 Kit Stabilizzatori per FIAT Ducato 2° tipo

Questo complessivo, vero "cavallo di battaglia" della produzione BITOP, è studiato per stabilizzare veicoli a pieno carico anche con grandi sbalzi posteriori e baricentri alti.
La robusta traversa assicura l'integrità del telaio, evitando sollecitazioni torsionali anomale, e permette anche di mantenere in funzione i tamponi di fine-corsa assale originali, importantissimi perché parte integrante del sistema di sospensione del mezzo.
Gli equipaggi, collaudati contro le perdite d'aria, sono dotati di alimentazione indipendente così da rendere possibile il livellamento anche in presenza di carichi sbilanciati.
L'ancoraggio inferiore è realizzato con tasselloni che distribuiscono la spinta su un'ampia superficie di assale e collari sagomati a larga fascia.
Le molle ad aria, costruite appositamente per questa applicazione, sono a doppia balza prolungata e danno la possibilità, in manovra o stazionamento, di sfruttare al massimo l'escursione dell'assale posteriore.
Il montaggio del BITOP "B130" è semplicissimo: basta seguire le chiare istruzioni illustrate in corredo, le quali non prevedono ne fori né saldature.
Un'elegante gruppo manometri con valvole di gonfiaggio integrate completa la dotazione.

IL COMPLESSIVO "B130" foto grande

IL KIT MANOMETRI "B18" foto piccola

TIPO MOLLA AD ARIA:	R68 DUE BALZE PROLUNGATE
ALTEZZA MIN. MOLLA:	70 mm
ALTEZZA MAX. MOLLA:	240 mm
ESCURSIONE TOTALE:	170 mm
TAMPONI DI FINE-CORSA ASSALE:	ORIGINALI DEL VEICOLO
PRESSIONE D'ESERCIZIO:	DA 0,5 A 7 bar
PRESSIONE D'ESPLOSIONE:	OLTRE 30 bar
TEMPERATURA D'IMPIEGO:	DA – 35° A + 70° C
TUBAZIONI DI COLLEGAMENTO:	RILSAN PA12 PHL 4x1mm DIN 74324
VALVOLE DI ALIMENTAZIONE:	STD. 7,7x0,794 TIPO PNEUMATICI
MANOMETRI DI CONTROLLO:	INTEGRATI ABS D.40 0/12 bar
PESO TOTALE DEL COMPLESSIVO:	KG 19

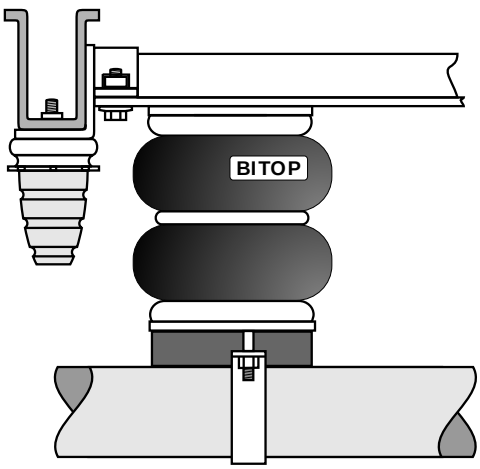

SCHEMA DI MONTAGGIO

IL COMPLESSIVO MONTATO

www.bitop.it

Air Spring System

BITOP®

SOSPENSIONI PNEUMATICHE INTEGRATIVE

B132 Kit Stabilizzatori per FIAT Ducato 3° tipo

IL COMPLESSIVO "B132" CON IL KIT MANOMETRI "D15" FORNITO DI SERIE

Grazie alla ottima predisposizione di questo veicolo è stato possibile realizzare un complessivo BITOP sorprendente per robustezza, velocità di montaggio e peso contenuto.
Il fissaggio superiore, infatti, sfrutta la traversa originale del telaio già presente, e permette anche di mantenere in funzione i tamponi di fine-corsa assale originali, importantissimi perché organi di sicurezza e parte integrante del sistema di sospensione del mezzo.
L'ancoraggio inferiore è realizzato con gli ormai collaudatissimi tasselloni BITOP che distribuiscono la spinta su un'ampia superficie di assale e collari sagomati a fascia larga.
Le molle ad aria, costruite appositamente per questa gamma, sono a doppia balza prolungata e danno la possibilità, in manovra o stazionamento, di sfruttare al massimo l'escursione dell'assale posteriore.
Tutto questo permette di godere appieno di tutti i benefici apportati dalle sospensioni BITOP in termini di stabilità, comfort e sicurezza di guida.
Il montaggio del BITOP "B132" è semplicissimo: basta seguire le chiare istruzioni illustrate in corredo, le quali non prevedono ne fori né saldature.
Un'elegante gruppo manometri con valvole di gonfiaggio integrate completa la dotazione.

IL KIT MANOMETRI "B18" FORNITO IN ALTERNATIVA

TIPO MOLLA AD ARIA:	R68 DUE BALZE PROLUNGATE
ALTEZZA MIN. MOLLA:	70 mm
ALTEZZA MAX. MOLLA:	240 mm
ESCURSIONE TOTALE:	170 mm
TAMPONI DI FINE-CORSA ASSALE:	ORIGINALI DEL VEICOLO
PRESSIONE D'ESERCIZIO:	DA 0,5 A 7 bar
PRESSIONE D'ESPLOSIONE:	OLTRE 30 bar
TEMPERATURA D'IMPIEGO:	DA -35 A +70° C.
TUBAZIONI DI COLLEGAMENTO:	RILSAN PA12 PHL 4x0,65mm
VALVOLE DI ALIMENTAZIONE:	STD. 7,7x0,794 TIPO PNEUM.
MANOMETRI DI CONTROLLO:	FOSFORESCENTI ABS D.40 0/12 bar
PESO TOTALE DEL COMPLESSIVO:	KG. 10

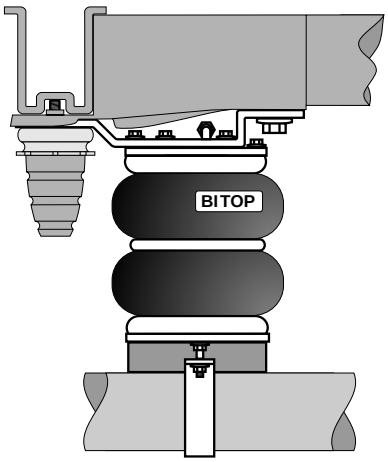

SCHEMA DI MONTAGGIO

IL COMPLESSIVO MONTATO

Air Spring System

BITOP®

www.bitop.it

SOSPENSIONI PNEUMATICHE INTEGRATIVE

B141

Kit Stabilizzatori
Volkswagen Crafter 2017

IL COMPLESSIVO "B141" CON IL KIT MANOMETRI "B18" FORNITO DI SERIE

Un veicolo riprogettato da Volkswagen ma che sostanzialmente, dal punto di vista telaistico, riprende le stesse geometrie del Crafter precedente del quale condivide la necessità di utilizzare le sospensioni pneumatiche integrative con criterio, rispettando le rigide indicazioni fornite a corredo del dispositivo.
Il posizionamento degli attuatori BITOP tuttavia è ottimale, infatti vengono installati al centro dei longheroni del telaio liberando dalla necessità di aggiungere una traversa di rinforzo e garantendo un buon incremento di stabilità e sicurezza di guida nel veicolo equipaggiato anche con l'utilizzo di pressioni limitate.
Il montaggio si effettua senza l'utilizzo di speciali attrezzature, è estremamente rapido e non richiede di modificare in alcun modo i dispositivi presenti a bordo.
I tamponi di fine-corsa originali sono stati riprodotti all'interno delle molle ad aria e garantiscono, in caso di avaria, la sicurezza delle sospensioni posteriori.
Come per tutti i complessivi BITOP vengono fornite a corredo chiare istruzioni di montaggio illustrate e gruppo manometri con valvole per un'agevole caricamento dell'impianto.

IL KIT MANOMETRI "W15" FORNITO IN ALTERNATIVA

TIPO MOLLA AD ARIA:	R72 MONOBALZA PROLUNGATA
ALTEZZA MIN. MOLLA:	50 mm
ALTEZZA MAX. MOLLA:	180 mm
ESCURSIONE TOTALE:	130 mm
TAMPONI DI FINE-CORSA ASSALE:	INTERNI A 4 ELEMENTI
PRESSIONE D'ESERCIZIO:	DA 0,5 A 7 bar
PRESSIONE D'ESPLOSIONE:	OLTRE 30 bar
TEMPERATURA D'IMPIEGO:	DA -35 A +70° C.
TUBAZIONI DI COLLEGAMENTO:	RILSAN PA12 PHL 4x0,65mm
VALVOLE DI ALIMENTAZIONE:	STD. 7,7x0,794 TIPO PNEUM.
MANOMETRI DI CONTROLLO:	FOSFOR. ABS D.40 0/12 bar
PESO TOTALE DEL COMPLESSIVO:	KG. 11

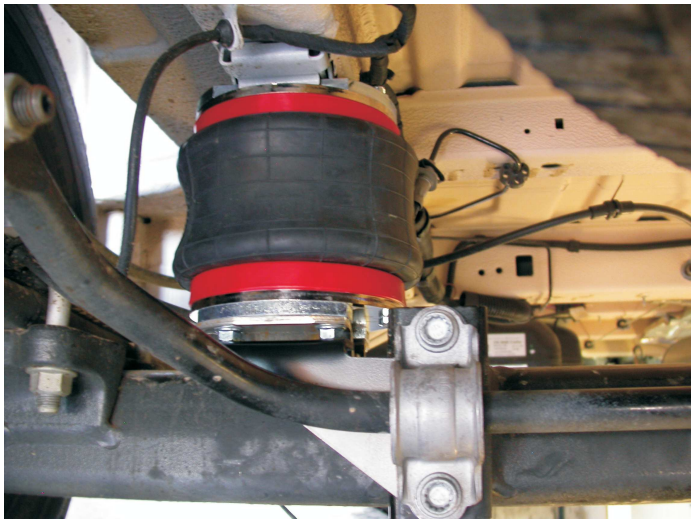

IL COMPLESSIVO MONTATO

www.bitop.it

Air Spring System

BITOP®

SOSPENSIONI PNEUMATICHE INTEGRATIVE

B170 Kit Stabilizzatori

per IVECO Daily serie "L" e "S" ruota singola 1° tipo

Grazie alla posizione di lavoro ottimale il sistema BITOP "B170" permette al veicolo di sfruttare completamente l'escursione della sospensione originale e di avere un efficace intervento del dispositivo in condizioni di pieno carico.
Infatti le sospensioni ad aria BITOP vengono applicate in posizione leggermente arretrata rispetto all'assale e non interferiscono con il normale funzionamento dei tamponi di fine-corsa posteriori originali.
I soffietti BITOP, utilizzati per questa applicazione, sono del tipo "monobalza prolungata", il che si traduce in un comportamento "soffice" in virtù del grande volume di aria contenuto.
Oltre al miglioramento del confort, il sistema BITOP conferisce un discreto incremento della stabilità anche in condizioni di veicolo con carico a baricentro elevato.
Il "B170" è velocissimo da installare e non rende necessaria nessuna modifica al veicolo.
Il complessivo comprende tutto l'occorrente per il montaggio e chiare istruzioni illustrate.

IL COMPLESSIVO "B170" foto grande

IL KIT MANOMETRI "B18" foto piccola

TIPO MOLLA AD ARIA:	R72 MONOBALZA PROLUNGATA
ALTEZZA MIN. MOLLA:	50 mm
ALTEZZA MAX. MOLLA:	180 mm
ESCURSIONE TOTALE:	130 mm
TAMPONI DI FINE-CORSA ASSALE:	ORIGINALI DEL VEICOLO
PRESSIONE D'ESERCIZIO:	DA 0,5 A 7 bar
PRESSIONE D'ESPLOSIONE:	OLTRE 30 bar
TEMPERATURA D'IMPIEGO:	DA – 35° A + 70° C.
TUBAZIONI DI COLLEGAMENTO:	RILSAN PA12 PHL 4x1mm DIN 74324
VALVOLE DI ALIMENTAZIONE:	STD. 7,7x0,794 TIPO PNEUMATICI
MANOMETRI DI CONTROLLO:	INTEGRATI ABS D.40 0/12 bar
PESO TOTALE DEL COMPLESSIVO:	KG 15

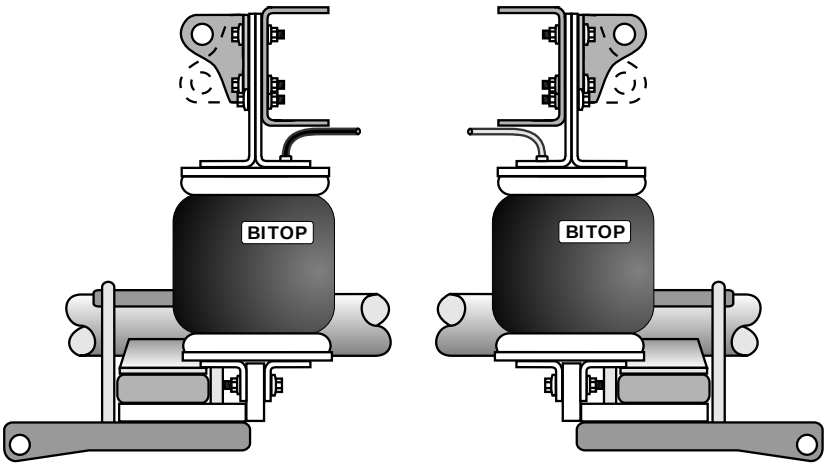

SCHEMA DI MONTAGGIO

IL COMPLESSIVO MONTATO

Air Spring System

BITOP®

SOSPENSIONI PNEUMATICHE INTEGRATIVE

B172 Kit Stabilizzatori

per IVECO Daily serie "L" e "S" ruota singola 2°tipo

Per effetto delle specifiche molle ad aria monobalza modificate, il sistema BITOP "B172" conferisce al veicolo equipaggiato un comfort sorprendente, grazie al grande volume d'aria che riesce a contenere.
Questo non impedisce di godere dei benefici normalmente apportati dalle sospensioni BITOP in termini di stabilità e sicurezza di guida.
Il sistema di ancoraggio superiore è dotato di una robusta traversa di collegamento con la funzione di impedire sollecitazioni in torsione del telaio e permette anche di mantenere in funzione i tamponi di fine-corsa assale originali, importanti perché organi di sicurezza e parte integrante del sistema di sospensione del mezzo.
Nessuna modifica al veiolo è necessaria e non occorrono particolari attrezzature per effettuare il montaggio.
Il kit è corredato da: chiare istruzioni, l'occorrente per il montaggio, e valvole di gonfiaggio integrate con speciali manometri per il controllo delle pressioni.

IL COMPLESSIVO "B172" **foto grande**

IL KIT MANOMETRI "B18" **foto piccola**

TIPO MOLLA AD ARIA:	R72 MONOBALZA PROLUNGATA
ALTEZZA MIN. MOLLA:	50 mm
ALTEZZA MAX. MOLLA:	180 mm
ESCURSIONE TOTALE:	130 mm
TAMPONI DI FINE-CORSA ASSALE:	ORIGINALI DEL VEICOLO
PRESSIONE D'ESERCIZIO:	DA 0,5 A 7 bar
PRESSIONE D'ESPLOSIONE:	OLTRE 30 bar
TEMPERATURA D'IMPIEGO:	DA – 35° A + 70° C.
TUBAZIONI DI COLLEGAMENTO:	RILSAN PA12 PHL 4x1mm DIN 74324
VALVOLE DI ALIMENTAZIONE:	STD. 7,7x0,794 TIPO PNEUMATICI
MANOMETRI DI CONTROLLO:	INTEGRATI ABS D.40 0/12 bar
PESO TOTALE DEL COMPLESSIVO:	KG 14,4

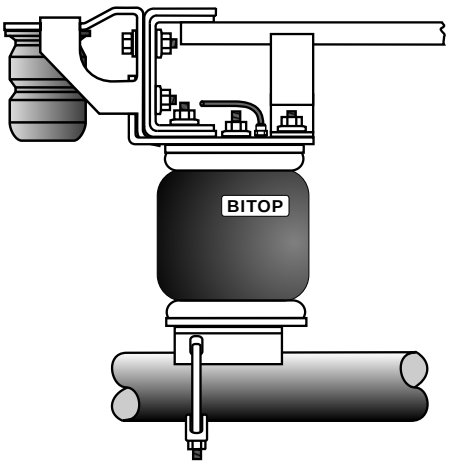

SCHEMA DI MONTAGGIO

IL COMPLESSIVO MONTATO

www.bitop.it

Air Spring System

BITOP®

SOSPENSIONI PNEUMATICHE INTEGRATIVE

B180 Kit Stabilizzatori per RENAULT Master ruota singola

Dalla necessità di limitare l'oscillazione laterale e l'abbassamento del telaio, mantenendo un'ottimo comfort di marcia, nasce il sistema BITOP "B180".
Infatti il complessivo è dotato di molle ad aria monobalza costruite per coadiuvare l'azione delle sospensioni originali senza irrigidire il veicolo, con grande volume interno e minimo ingombro.
I tamponi di fine-corsa montati internamente ai soffietti assicurano la protezione, del sistema e del mezzo equipaggiato, contro eccezionali schiacciamenti.
La speciale traversa di collegamento trasversale conferisce grande robustezza all'impianto ed evita anomale sollecitazioni torsionali del telaio.
Gli equipaggi BITOP, collaudati contro le perdite d'aria, sono dotati di alimentazione indipendente in modo da permettere la correzione d'assetto anche laterale.
Il "B180" è velocissimo da installare e non richiede nessuna modifica al veicolo.
Il kit di montaggio comprende tutto l'occorrente, il gruppo manometri e chiare istruzioni illustrate.

IL COMPLESSIVO "B180" **foto grande**

IL KIT MANOMETRI "B18" **foto piccola**

TIPO MOLLA AD ARIA:	R72 MONOBALZA PROLUNGATA
ALTEZZA MIN. MOLLA:	50 mm
ALTEZZA MAX. MOLLA:	180 mm
ESCURSIONE TOTALE:	130 mm
TAMPONI DI FINE-CORSA ASSALE:	INTERNI A 4 ELEMENTI
PRESSIONE D'ESERCIZIO:	DA 0,5 A 7 bar
PRESSIONE D'ESPLOSIONE:	OLTRE 30 bar
TEMPERATURA D'IMPIEGO:	DA – 35° A + 70° C.
TUBAZIONI DI COLLEGAMENTO:	RILSAN PA12 PHL 4x1mm DIN 74324
VALVOLE DI ALIMENTAZIONE:	STD. 7,7x0,794 TIPO PNEUMATICI
MANOMETRI DI CONTROLLO:	INTEGRATI ABS D.40 0/12 bar
PESO TOTALE DEL COMPLESSIVO:	KG 15

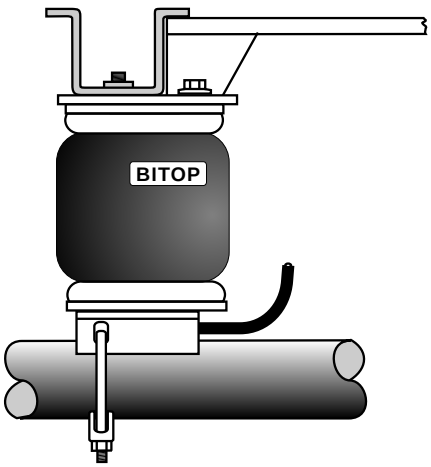

SCHEMA DI MONTAGGIO

IL COMPLESSIVO MONTATO

Air Spring System

BITOP®

www.bitop.it

SOSPENSIONI PNEUMATICHE INTEGRATIVE

B186 Kit Stabilizzatori
Renault Master X62 e derivati

Questo veicolo, per mantenere un piano di carico basso, è dotato di un sistema di sospensione posteriore con pochissima escursione, quindi il tampone torroidale di fine-corsa, posto al centro della balestra, gioca un ruolo fondamentale di complemento alla sospensione e per la sicurezza del mezzo.
Infatti è dimensionato per entrare in contatto con l'assale anche con pochissimo carico a bordo.
Per questo motivo la sospensione BITOP adottata per questo veicolo è di tipo a doppia balza, per avere la massima reattività anche con pochissima escursione, e conferire in questo modo grande stabilità al veicolo equipaggiato senza consentire un'eccessivo schiacciamento del tampone originale che mantiene però la sua piena funzionalità.
Il posizionamento delle molle ad aria BITOP, in questo caso, è ottimale perché vengono fissate al centro dei longheroni del telaio, molto larghe e vicine alle ruote.
Questo permette di godere al massimo dei benefici apportati dalle sospensioni BITOP in termini di stabilità e sicurezza di guida.
Il tutto progettato in classico "stile BITOP": nessun foro, nessuna saldatura, montaggio semplice e veloce.

IL COMPLESSIVO "B186" CON IL KIT MANOMETRI "B18" FORNITO DI SERIE

IL KIT MANOMETRI "R15" FORNITO IN ALTERNATIVA

TIPO MOLLA AD ARIA:	R66 DUE BALZE STD.
ALTEZZA MIN. MOLLA:	70 mm
ALTEZZA MAX. MOLLA:	225 mm
ESCURSIONE TOTALE:	155 mm
TAMPONI DI FINE-CORSA ASSALE:	ORIGINALI DEL VEICOLO
PRESSIONE D'ESERCIZIO:	DA 0,5 A 7 bar
PRESSIONE D'ESPLOSIONE:	OLTRE 30 bar
TEMPERATURA D'IMPIEGO:	DA -35 A +70° C.
TUBAZIONI DI COLLEGAMENTO:	RILSAN PA12 PHL 4x0,65mm
VALVOLE DI ALIMENTAZIONE:	STD. 7,7x0,794 TIPO PNEUM.
MANOMETRI DI CONTROLLO:	FOSFOR. ABS D.40 0/12 bar
PESO TOTALE DEL COMPLESSIVO:	KG. 18

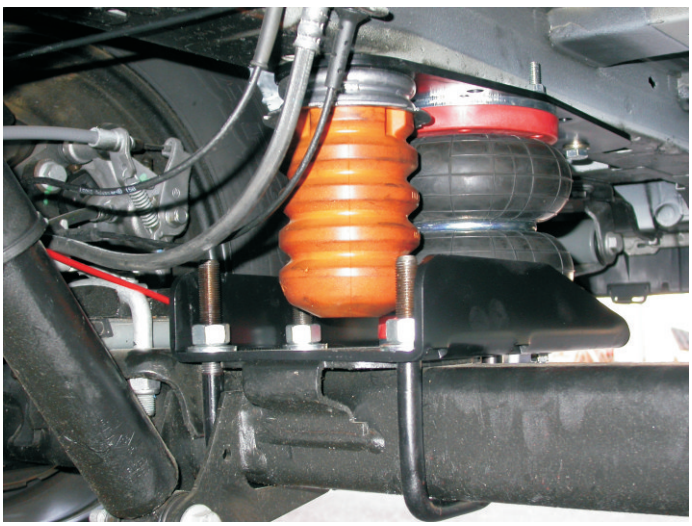

IL COMPLESSIVO MONTATO

www.bitop.it

Air Spring System

BITOP®

SOSPENSIONI PNEUMATICHE INTEGRATIVE

B188 Kit Stabilizzatori

Renault Master X62 e derivati trazione posteriore

IL COMPLESSIVO "B188" CON IL KIT MANOMETRI "B18" FORNITO DI SERIE

Questo veicolo, a differenza del suo "fratello" con trazione anteriore, è dotato di una sospensione a balestra con notevole escursione.
Infatti la molla ad aria BITOP adottata per questo modello è di tipo a doppia balza prolungata, per coniugare buona stabilizzazione e portata a massima corsa.
il tampone torroidale di fine-corsa, posto al centro della balestra, che gioca un ruolo fondamentale di complemento alla sospensione e per la sicurezza del mezzo, non viene rimosso e mantiene la sua piena funzionalità .
Il posizionamento delle molle ad aria BITOP, anche in questo caso, è ottimale perché vengono fissate al centro dei longheroni del telaio, molto larghe e vicine alle ruote.
Questo permette di godere al massimo dei benefici apportati dalle sospensioni BITOP in termini di stabilità e sicurezza di guida.
Il tutto progettato in classico "stile BITOP": nessun foro, nessuna saldatura, montaggio semplice e veloce.
L'elegante plancetta manometri R15, fornita a richiesta, si integra perfettamente nel cruscotto del veicolo e comprende le valvole per l'immissione dell'aria compressa.

IL KIT MANOMETRI "R15" FORNITO A RICHIESTA MONTATO

TIPO MOLLA AD ARIA:	R68 DUE BALZE PROLUNGATE
ALTEZZA MIN. MOLLA:	70 mm
ALTEZZA MAX. MOLLA:	240 mm
ESCURSIONE TOTALE:	170 mm
TAMPONI DI FINE-CORSA ASSALE:	ORIGINALI DEL VEICOLO
PRESSIONE D'ESERCIZIO:	DA 0,5 A 7 bar
PRESSIONE D'ESPLOSIONE:	OLTRE 30 bar
TEMPERATURA D'IMPIEGO:	DA -35 A +70° C.
TUBAZIONI DI COLLEGAMENTO:	RILSAN PA12 PHL 4x0,65mm
VALVOLE DI ALIMENTAZIONE:	STD. 7,7x0,794 TIPO PNEUM.
MANOMETRI DI CONTROLLO:	FOSFOR. ABS D.40 0/12 bar
PESO TOTALE DEL COMPLESSIVO:	KG. 18

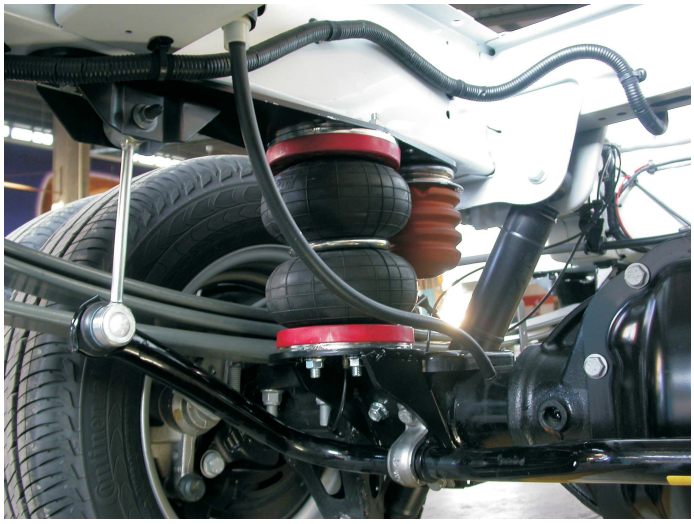

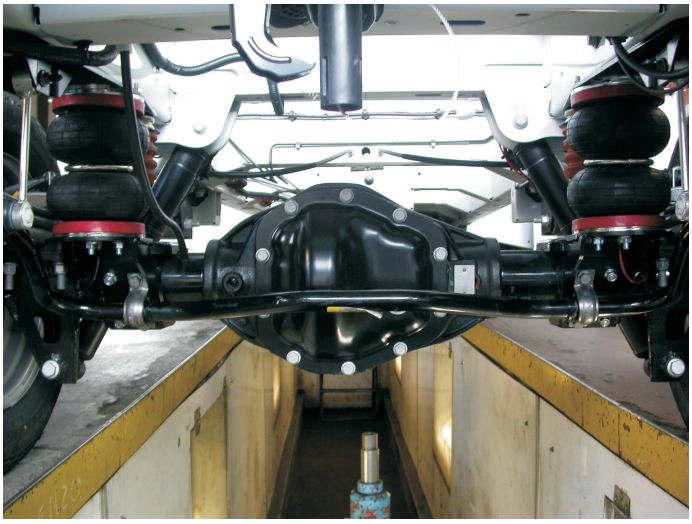

IL COMPLESSIVO MONTATO